Electrolux PROFESSIONAL

Fit System
Dispenser pane 750mm

ARTICOLO N° _____

MODELLO N° _____

NOME _____

SIS # _____

AIA # _____

320150 (FSVBR07)	Elemento porta pane, 750 mm

Descrizione

Articolo N° _____

Realizzato in acciaio AISI 304.Puo' essere montato su un elemento porta vassoi o su qualunque superficie liscia.

Approvazione: _____

Caratteristiche e benefici

- In conformità dei principali enti di certificazione internazionali e marchio CE.

Costruzione

- Dispencer pane in acciaio inox AISI 304 può essere appoggiato sul ripiano superiore dell' elemento distribuzione vassoi o su qualsiasi superficie piana.

Fit System
Dispenser pane 750mm

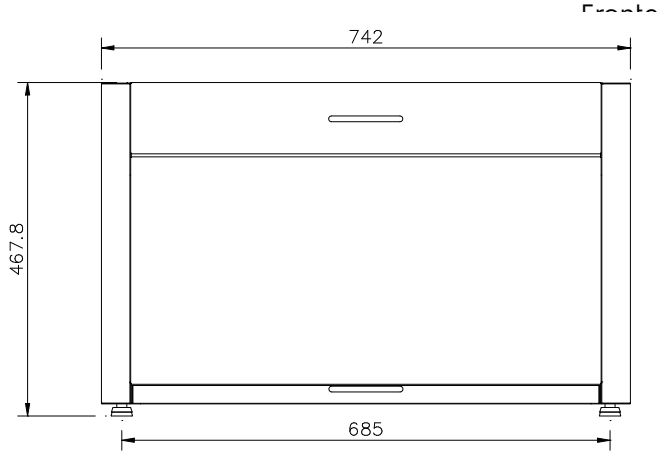

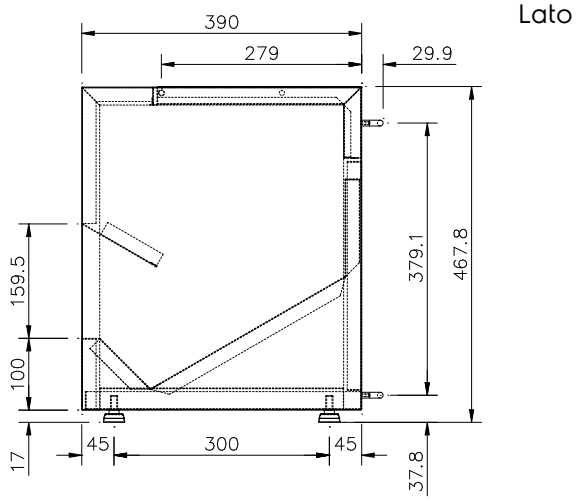

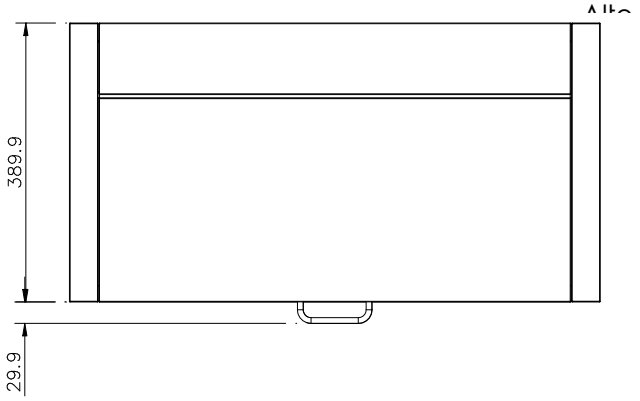

Informazioni chiave

Dimensioni esterne, larghezza:	
320150 (FSVBR07)	742 mm
Dimensioni esterne, profondità:	420 mm
Dimensioni esterne, altezza:	468 mm
Peso netto:	16.5 kg

L'azienda si riserva il diritto di apportare modifiche ai prodotti senza preavviso